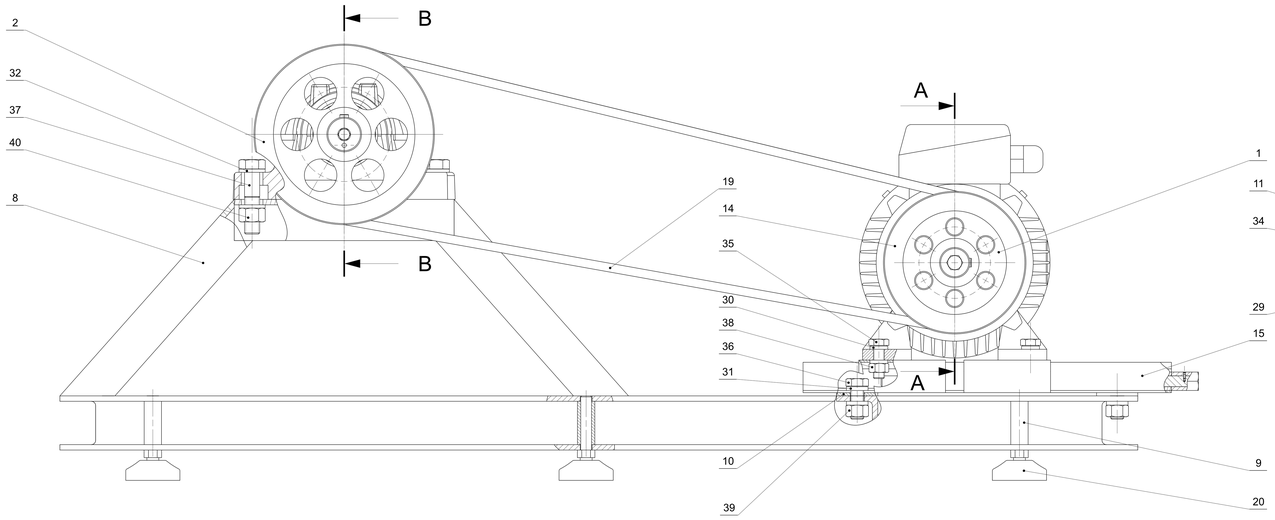

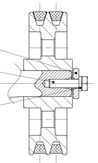

A-A
1:2

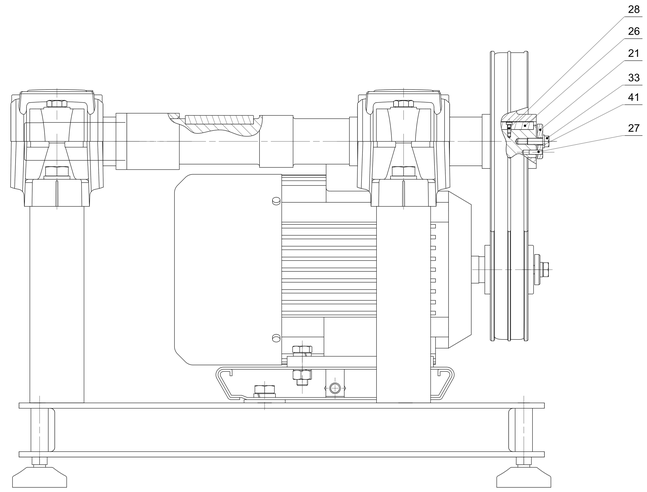

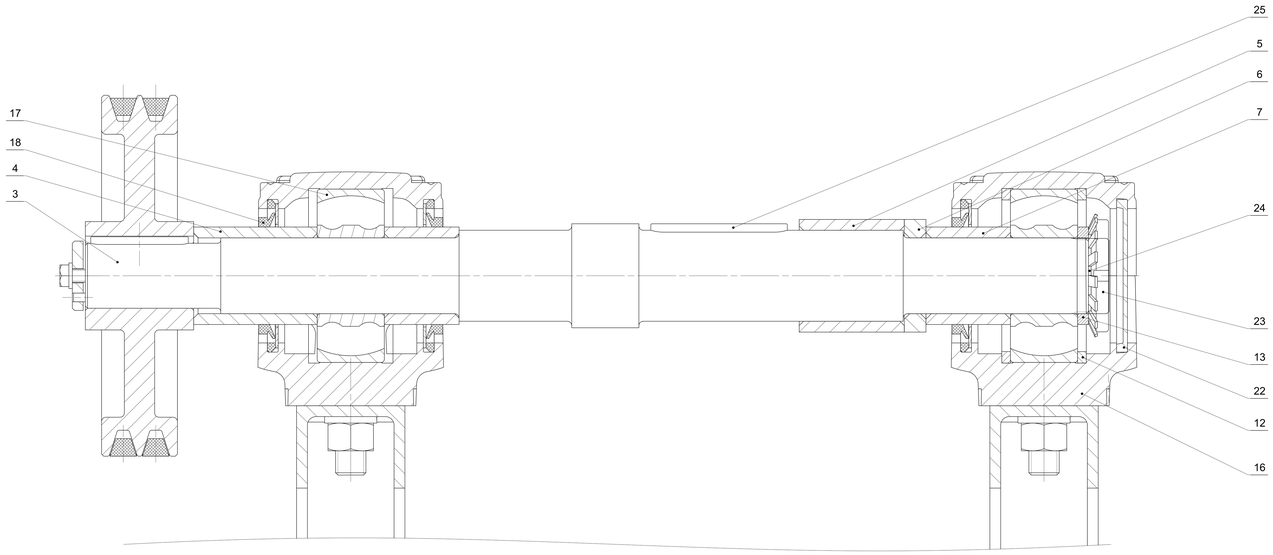

B-B
1:1

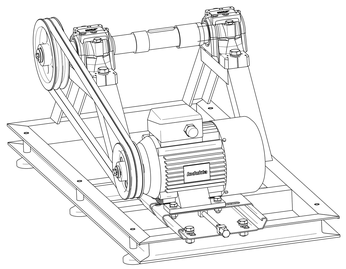

Nr	Nazwa części	Zmiana	Nr rysunku lub normy	Liczba sztuk	Materiał	Uwagi
41	Podkładka sprężysta M6		DIN 127	1	A2-50	
40	Nakrętka M14		ISO 4032	4	A2-70	
39	Nakrętka M12		ISO 4032	4	A2-70	
38	Nakrętka M10		ISO 4032	4	A2-70	
37	Śruba M14x60		PN-EN ISO 4014	4	A4-80	
36	Śruba M12x30		PN-EN ISO 4017	4	A4-80	
35	Śruba M10x20		PN-EN ISO 4017	4	A4-80	
34	Śruba M8x30		PN-EN ISO 4017	1	A4-80	
33	Śruba M6x16		PN-EN ISO 4017	1	A4-80	
32	Podkładka sprężysta 14		DIN 127	8	A2-50	
31	Podkładka sprężysta 12		DIN 127	8	A2-50	
30	Podkładka sprężysta 10		DIN127	8	A2-50	
29	Podkładka sprężysta 8		DIN 127	1	A2-50	
28	Wkręt M3X10		ISO 1207	2	A2-50	
27	Kołek 4x12-A		PN-89/M-85021	1	A2-50	
26	Wpust C 8x7x45		PN/M-85005	1	C45	
25	Wpust A 12x8x63		PN/M-85005	1	C45	
24	Podkładka MB7		DIN 5406	1	A2	
23	Nakretka KM7		DIN 1804 W	1	A2	
22	Pokrywa SKF ASNH510		ISO 113:210	1		
Nr	Nazwa części	Zmiana	Nr rysunku lub normy	Liczba sztuk	Materiał	Uwagi

Nr	Nazwa części	Zmiana	Nr rysunku lub normy	Liczba sztuk	Materiał	Uwagi
21	Krążek zabezpieczający I-45		ZN-74/403/1145-01	1	C25	
20	Stopka Kipp K0742		K0742.105010X50	6		
19	Pas klinowy AHZ-1600		PN-86/M-85200	2		
18	Pierścień uszczelniający SKF TSN 509A		ISO 113:2010	3		
17	Łożysko SKF 2307 ETN9		ISO 15:2017	2		
16	Oprawa SKF SNL 208-307		ISO 113:2010	2		
15	Napinacz pasa SITSpA compatta - TC-112		SITSpA-TC112	1		
14	Silnik Celma Sh90L-4		IEC 60034-30	1		
13	Pierścień dystansujący		PKM-JPIO.01.00.013	1	C35	
12	Pierścień ustalający		PKM-JPIO.01.00.012	2	C35	
11	Krążek zabezpieczający		PKM-JPIO.01.00.011	1	C35	
10	Podkładka poziomująca		PKM-JPIO.01.00.010	4	S235JR	
9	Tuleja Gwintowana		PKM-JPIO.01.00.009	6	S235JR	
8	Rama		PKM-JPIO.01.00.008	1	S235JR	
7	Tulejka dystansująca wentylator III		PKM-JPIO.01.00.007	1	C35	
6	Tulejka dystansująca wentylator II		PKM-JPIO.01.00.006	1	C35	
5	Tulejka dystansująca wentylator I		PKM-JPIO.01.00.005	1	C35	
4	Tulejka dystansująca koło		PKM-JPIO.01.00.004	1	C35	
3	Wał napędowy		PKM-JPIO.01.00.003	1	C35	
2	Koło bierne		PKM-JPIO.01.00.002	1	PN-GJL-200	
1	Koło czynne		PKM-JPIO.01.00.001	1	PN-GJL-200	

Nr karty zm.	Ozn. zmiany	Wchodzi od szt.	Podpis	Data	Nr wyższej jednostki		Liczba sztuk na 1
Nr teczki	Kreślił J. Piotrowski 28.05.2026		Technolog		Obróbka	Chrop.	Tol.ogólna IT 12
Format A0	Konstruował Jakub Piotrowski		Zatwierdził			Term.	Masa
	Sprawdził		Gł.Konstr.			Pokr.	Podziałka 1:2
Wyrób	Materiał		Wymiar materiału		Indeks części		
Politechnika Warszawska ITiLMS		Nazwa Wentylator			Nr rysunku PKM-JPIO.01.00.001		1/1

A0